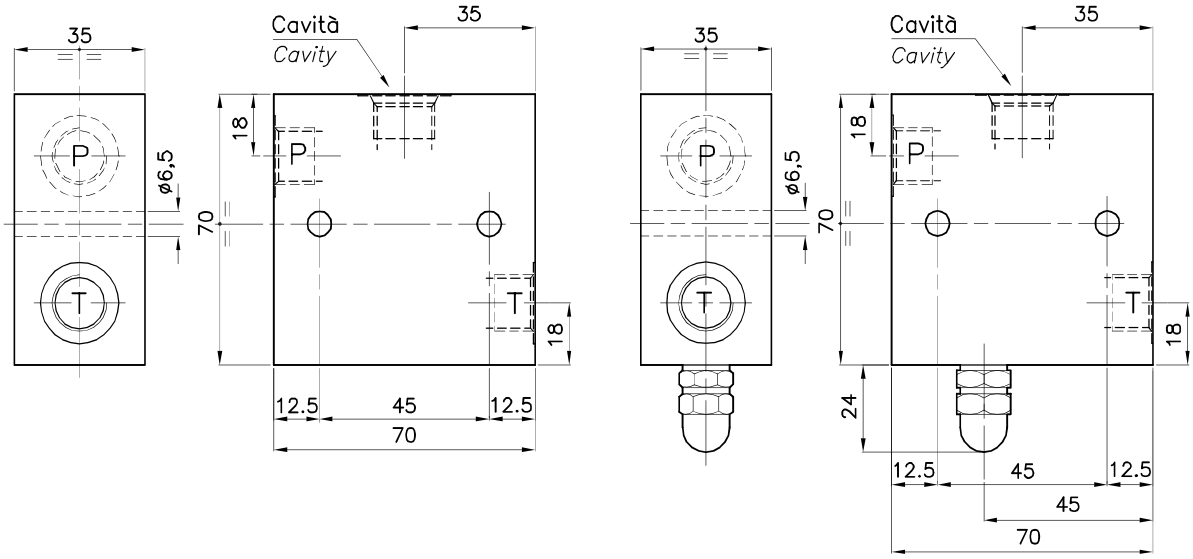

DIMENSIONI
DIMENSIONS

N° COLLETTORE Body Number	Cavità Cavity	Attacchi Port Size T-P GAS (BSPP)
221	CE-020-N (Ø 15.9mm-7/8"14UNF)	3/8"
233	CE-020-N (Ø 15.9mm-7/8"14UNF)	1/2"

CODICE DI ORDINAZIONE
HOW TO ORDER

005 221 E 0 1

N° Collettore / Body Number
221
233

Emergenza a vite Emergency screw	
E	Emergenza a vite - Emergency screw