03

Blocchi CETOP
CETOP Manifold blocks

Blocchi - Manifold blocks

Con il fine di migliorare costantemente la qualità dei nostri prodotti, ci riserviamo il diritto di modificarne in qualsiasi momento le caratteristiche senza preavviso.
È responsabilità della spettabile clientela la costante verifica dei dati contenuti nei cataloghi.
Questo catalogo annulla e sostituisce i precedenti.

In order to constantly improve our products quality, we take the right to make changes to the catalogues at any time without notice.
Customers have the responsibility to continuously check all the information in the catalogues.
This catalogue cancels and replaces the previous ones.

Versione - Version 01/03/2019

# INDICE
# INDEX


| | |
|---|---|
| CETOP 3 - NG 06 | 1÷10 |
| CETOP 5 - NG 010 | 11÷17 |
| ACCESSORI - ACCESSORIES | 18÷19 |

BASE CON COLLEGAMENTO
P - T POSTERIORI e A - B LATERALI
SINGLE SUBPLATE
ON REAR P - T and ON SIDE A - B

# CETOP 3 - NG 06

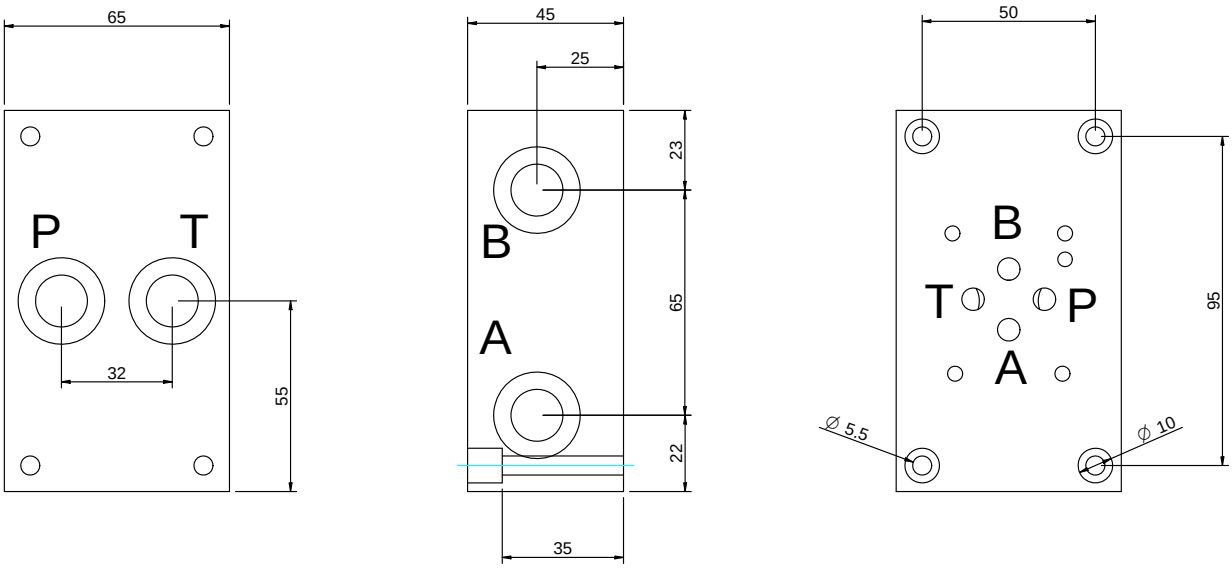


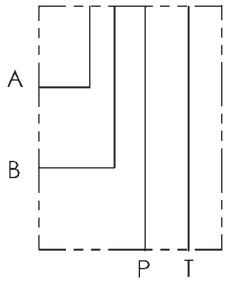


Versione standard in alluminio
Standard type with aluminium

Pressione massima di lavoro = 250 bar
Max working pressure = 250 bar

## Esempio codice di ordinazione - Ordering example

# BSA 06 # PL

Base in alluminio
Aluminium subplate

CETOP 3 - NG 06

A = (P - T - A - B) G1/4
B = (P - T - A - B) G3/8

(P - T) posteriori e (A - B) laterali
On rear (P - T) on side (A - B)

BASE CON COLLEGAMENTO
P - T - A - B LATERALI A CROCE
SINGLE SUBPLATE
WITH RADIAL SIDE P - T - A - B PORTS

# CETOP 3 - NG 06

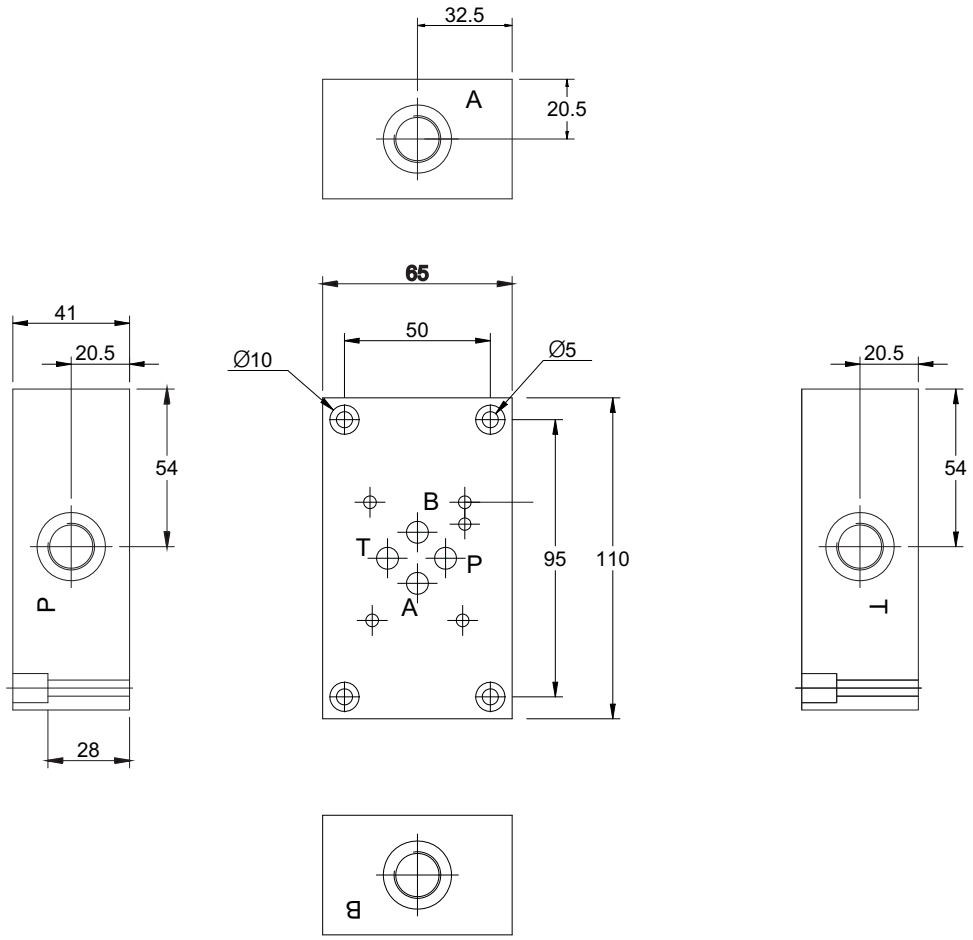


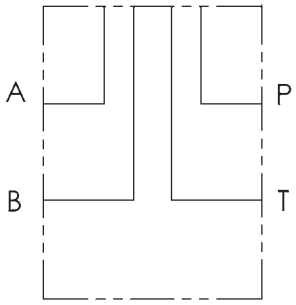


Versione standard in alluminio
Standard type with aluminium

Pressione massima di lavoro = 250 bar
Max working pressure = 250 bar

## Esempio codice di ordinazione - Ordering example

# BSA 06 # L

Base in alluminio
Aluminium subplate

CETOP 3 - NG 06

A = (P - T - A - B) G1/4
B = (P - T - A - B) G3/8

(P - T - A - B) laterali a croce
Radial side (P - T - A - B) ports

# CETOP 3 - NG 06

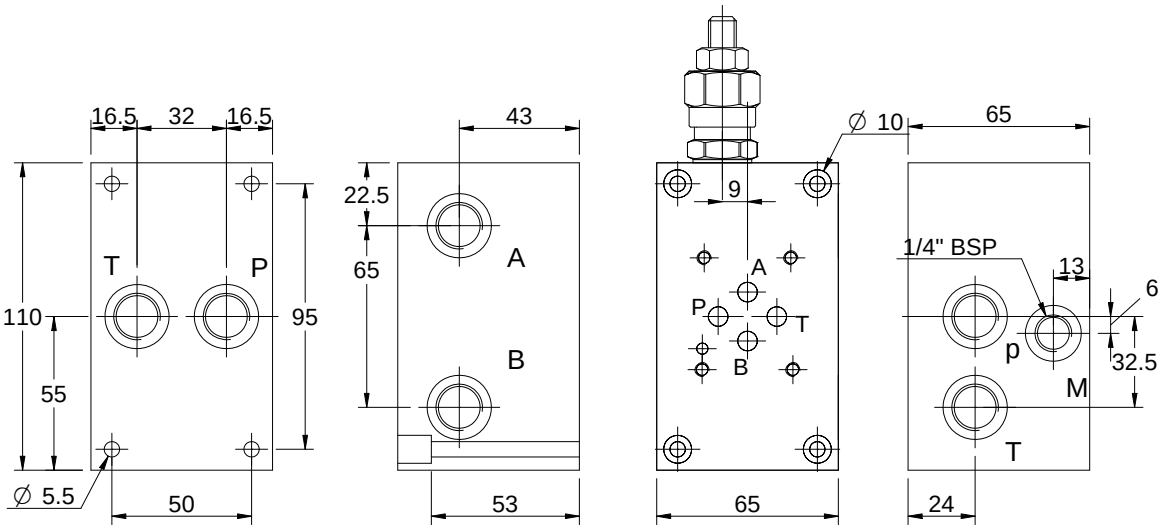


Fornito con tappi DIN908 su P T ed M
Supplied with DIN908 caps on P T and M

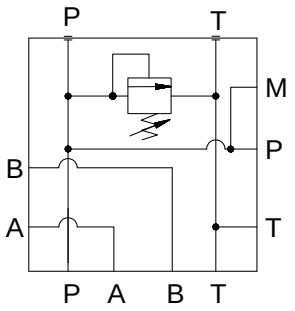


Versione standard in alluminio
Standard type with aluminium

Pressione massima di lavoro = 250 bar
Max working pressure = 250 bar

Caratteristiche valvola di massima
vedere a pagina 18
For further information regarding relief valve please see page 18

## Esempio codice di ordinazione - Ordering example

BSA 06 # PL # - #

05 = (5-50 bar)
20 = (30-210 bar)
35 = (100-350 bar)

Base in alluminio
Aluminium subplate

CETOP 3 - NG 06

B = (P - T - A - B) G3/8

z = predisposta per valvole
machined for relief valve
x = con valvola di max
with built-in relief valve

(P - T) posteriori e (A - B) laterali
On rear (P - T) on side (A - B)

# CETOP 3 - NG 06

M1 = G1/4
Presa manometro
Testing point

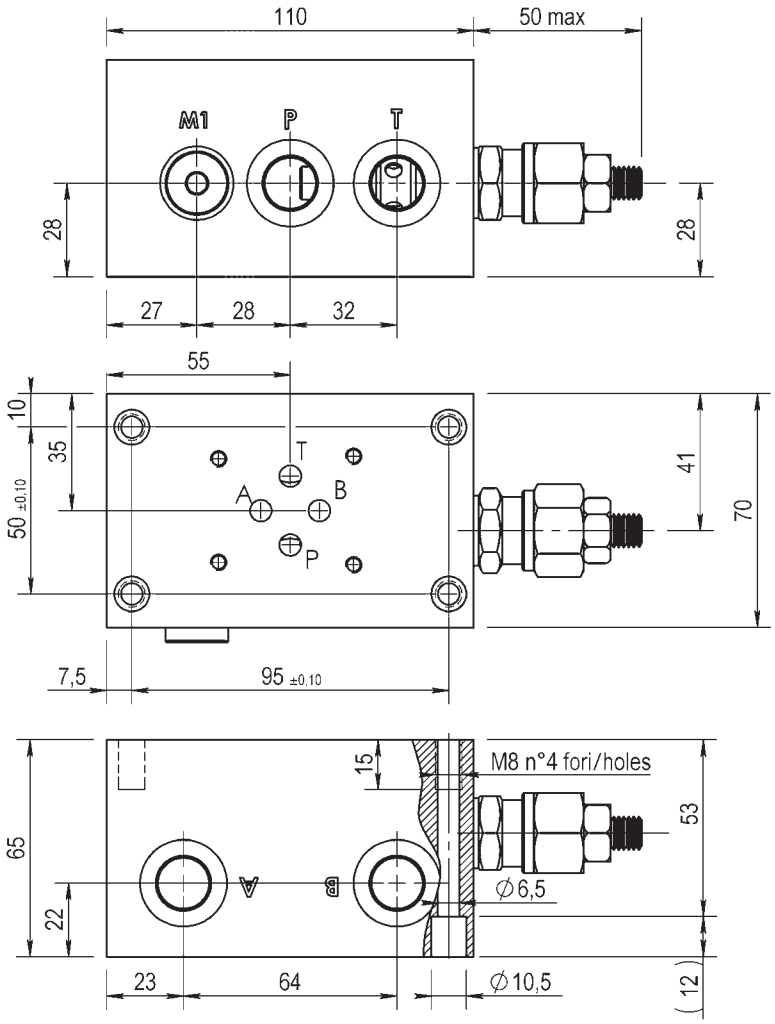


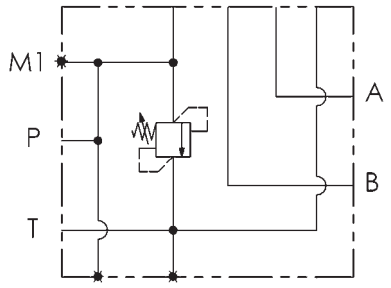


Versione standard in alluminio
Standard type with aluminium

Pressione massima di lavoro = 250 bar
Max working pressure = 250 bar

Caratteristiche valvola di massima
vedere a pagina 18
For further information regarding relief valve please see page 18

## Esempio codice di ordinazione - Ordering example

BSA 06 # LL # - #

05 = (5-50 bar)
20 = (30-210 bar)
35 = (100-350 bar)

Base in alluminio
Aluminium subplate

CETOP 3 - NG 06

B = (P - T - A - B) G3/8

z = predisposta per valvole
machined for relief valve
x = con valvola di max
with built-in relief valve

(P - T) laterali e (A - B) laterali
On side (P - T - A - B) ports

# CETOP 3 - NG 06

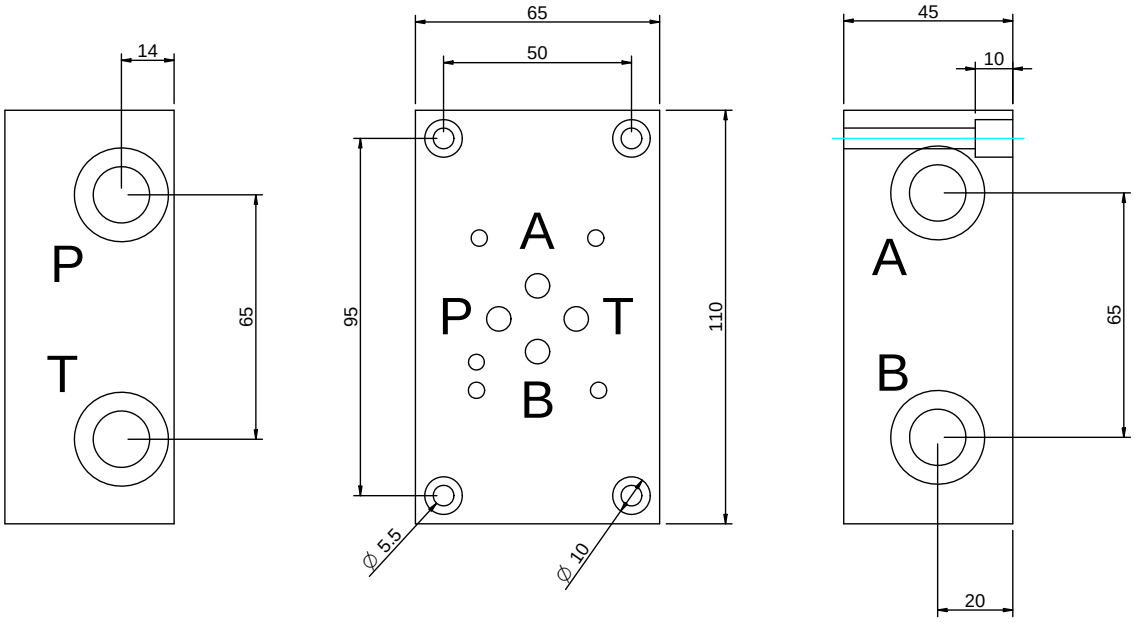


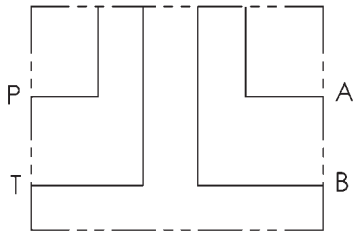


Versione standard in alluminio
Standard type with aluminium

Pressione massima di lavoro = 250 bar
Max working pressure = 250 bar

## Esempio codice di ordinazione - Ordering example

# BSA 06 # LL

Base in alluminio
Aluminium subplate

CETOP 3 - NG 06

A = (P - T - A - B) G1/4
B = (P - T - A - B) G3/8

(P - T - A - B) laterali lato opposto
On side (P - T - A - B)

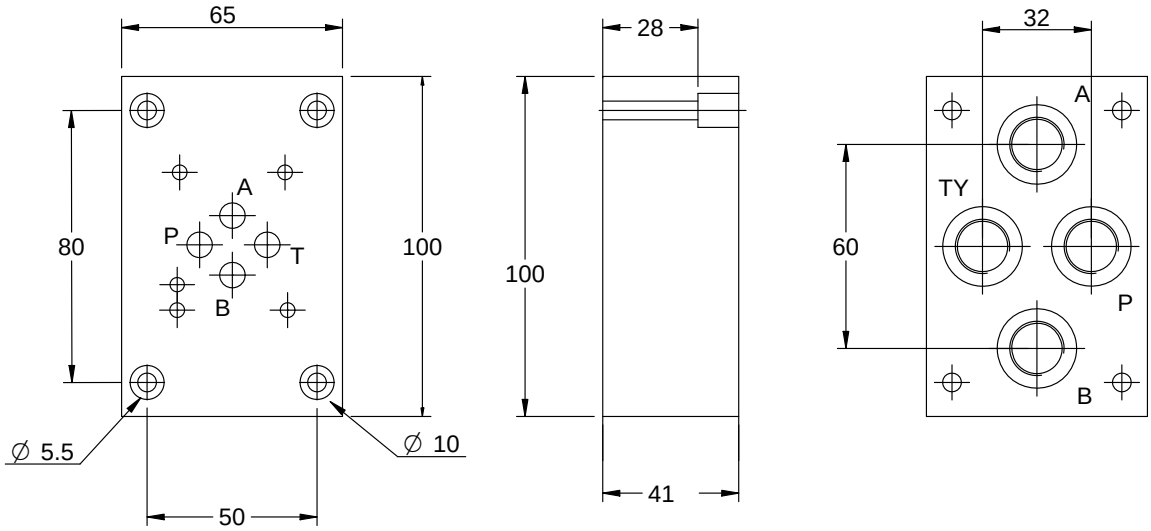


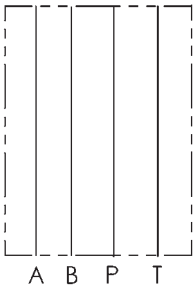


Versione standard in ghisa
Standard type with cast iron

Pressione massima = 350 bar
Max working pressure = 350 bar

## Esempio codice di ordinazione - Ordering example

# BSG 06 # P-A

Base in ghisa
Cast iron subplates

CETOP 3 - NG 06

A = (P - T - A - B) G1/4
B = (P - T - A - B) G3/8

(P - T - A - B) posteriori
On rear (P - T - A - B) ports

# CETOP 3 - NG 06

| Postaz. N°<br>N° Stations | L | I | B | Kg |
|---|---|---|---|---|
| 2 | 155 | 139 | 143 | 2,0 |
| 3 | 205 | 189 | 193 | 2,7 |
| 4 | 255 | 239 | 243 | 3,3 |
| 5 | 305 | 289 | 293 | 4,0 |
| 6 | 355 | 339 | 343 | 4,6 |
| 7 | 405 | 389 | 393 | 5,3 |
| 8 | 455 | 439 | 443 | 6,0 |
| 9 | 505 | 489 | 493 | 6,7 |
| 10 | Special drawing | | | |

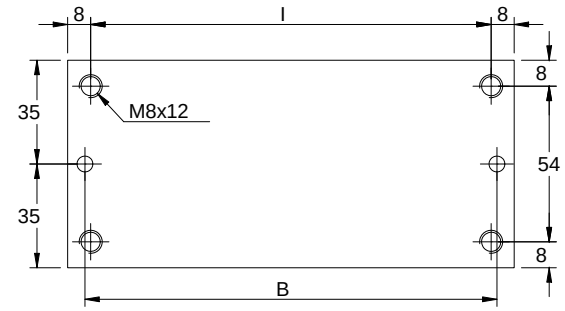


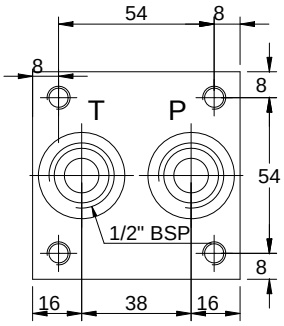


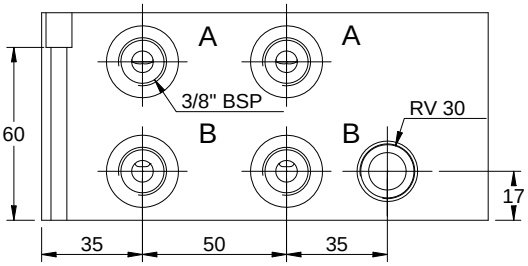


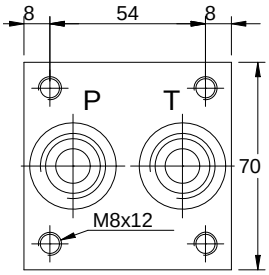


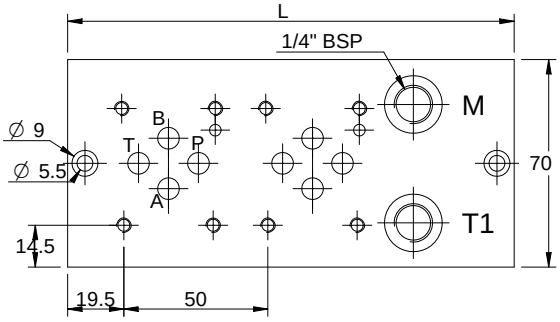


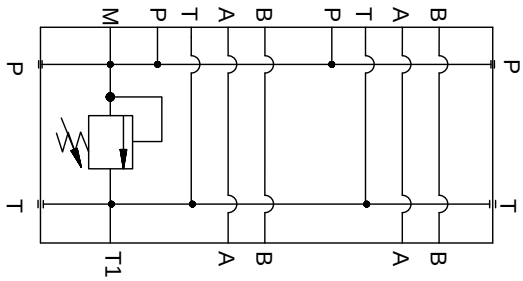


Versione standard in alluminio
Standard type with aluminium

Pressione massima di lavoro = 250 bar
Max working pressure = 250 bar

Caratteristiche valvola di massima
vedere a pagina 18
For further information regarding relief valve please see page 18

## Esempio codice di ordinazione - Ordering example

**BMA 06 P 2 L # # - #**

05 = (5-50 bar)
20 = (30-210 bar)
35 = (100-350 bar)

Monoblocco alluminio
Aluminium monoblock

CETOP 3 - NG 06

Collegamento in parallelo
Parallel connection

Attacchi - Ports (P - T = G1/2  A - B = G3/8)

z = predisposta per valvole
machined for relief valve
x = con valvola di max
with built-in relief valve

1 - 2 - 3 - 4 - 5 - 6 - 7 - 8 - 9 - 10
Numero postazioni - Stations number

Configurazione con attacchi laterali
On side ports

# CETOP 3 - NG 06

| Postaz. N°<br>N° Stations | L | I | B | Kg |
|---|---|---|---|---|
| 1 | 70 | 54 | 58 | 0,9 |
| 2 | 120 | 104 | 108 | 1,5 |
| 3 | 170 | 154 | 158 | 2,2 |
| 4 | 220 | 204 | 208 | 2,8 |
| 5 | 270 | 254 | 258 | 3,5 |
| 6 | 320 | 304 | 308 | 4,2 |
| 7 | 370 | 354 | 358 | 4,8 |
| 8 | 420 | 404 | 408 | 5,5 |

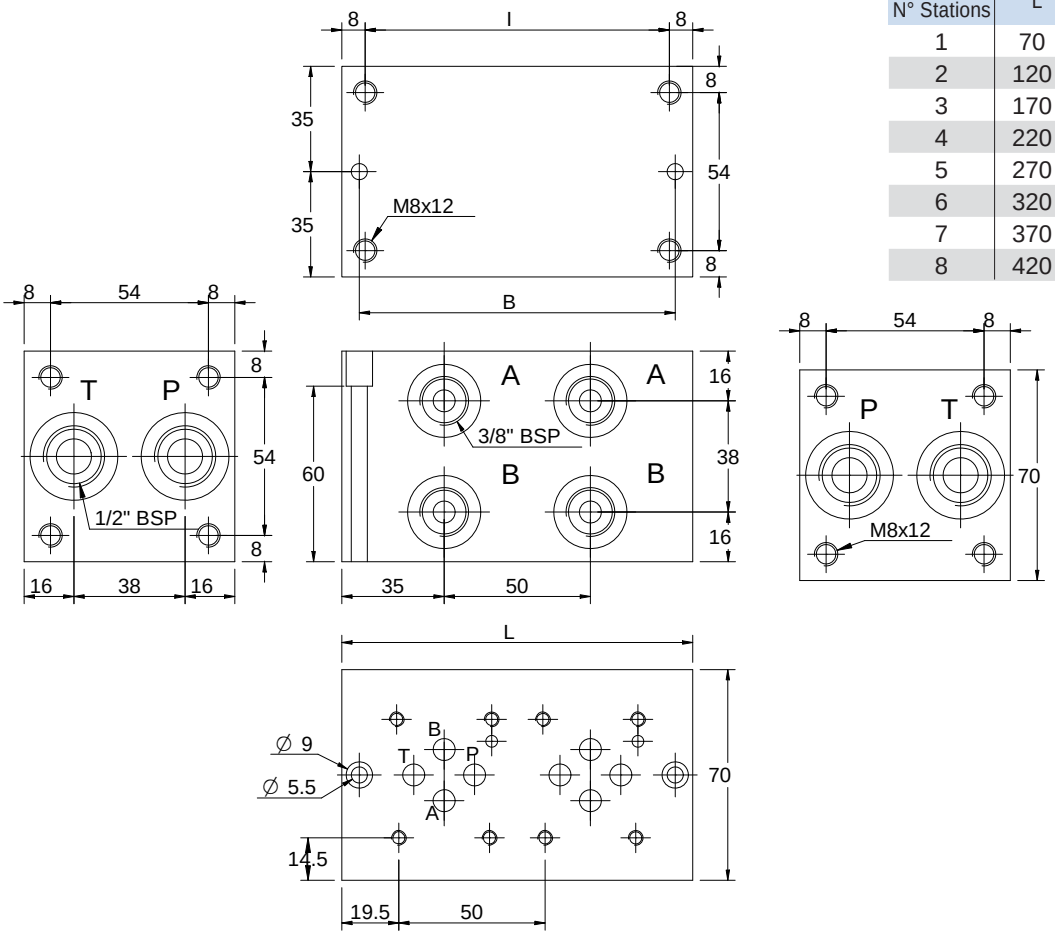


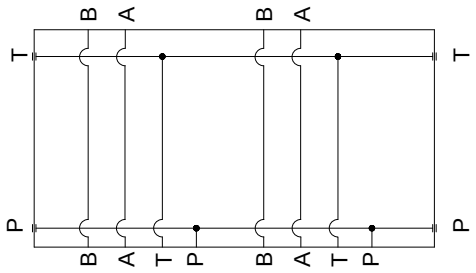


Versione standard in alluminio
Standard type with aluminium

Pressione massima di lavoro = 250 bar
Max working pressure = 250 bar

## Esempio codice di ordinazione - Ordering example

# BMA 06 P 2 L #

Monoblocco alluminio
Aluminium monoblock

CETOP 3 - NG 06

Collegamento in parallelo
Parallel connection

Attacchi - Ports (P - T = G1/2  A - B = G3/8)

1 - 2 - 3 - 4 - 5 - 6 - 7 - 8
Numero postazioni - Stations number

Configurazione con attacchi laterali
On side ports

# CETOP 3 - NG 06

| Postaz. N°<br>N° Stations | L | I | Kg |
|---|---|---|---|
| 2 | 160 | 144 | 2,3 |
| 3 | 210 | 194 | 3,0 |
| 4 | 260 | 244 | 3,7 |
| 5 | 310 | 294 | 4,5 |
| 6 | 360 | 344 | 5,2 |
| 7 | 410 | 394 | 5,9 |
| 8 | 460 | 444 | 7,0 |

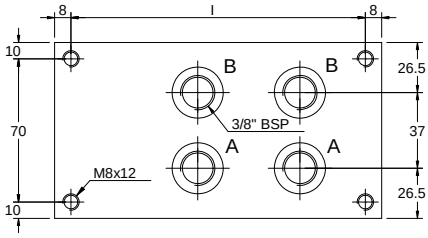


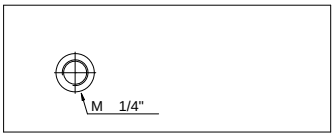


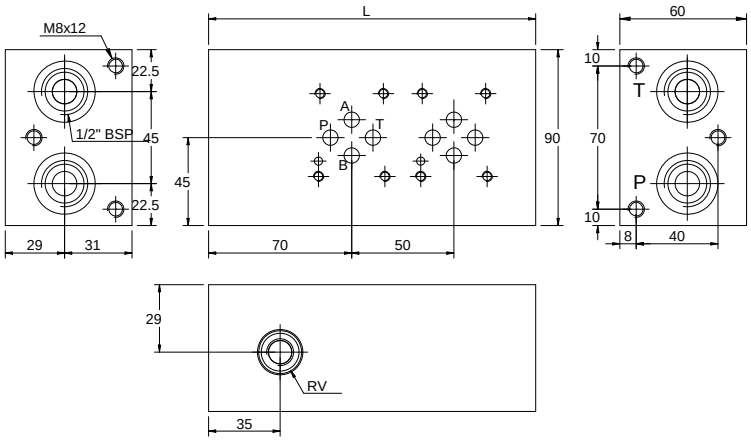


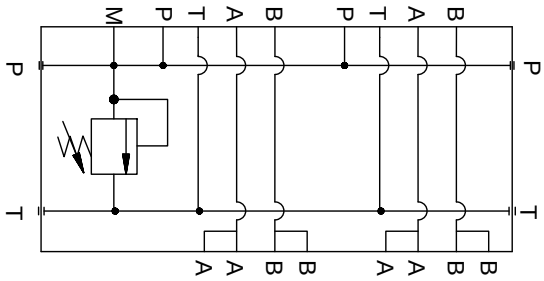


Versione standard in alluminio
Standard type with aluminium

Pressione massima di lavoro = 250 bar
Max working pressure = 250 bar

Caratteristiche valvola di massima 18
For further information regarding relief valve please see page 18

## Esempio codice di ordinazione - Ordering example

**BMA 06 P 2 P # # - #**

05 = (5-50 bar)
20 = (30-210 bar)
35 = (100-350 bar)

Monoblocco alluminio
Aluminium monoblock

CETOP 3 - NG 06

Collegamento in parallelo
Parallel connection

Attacchi - Ports (P - T = G1/2 A - B = G3/8)

z = predisposta per valvole
machined for relief valve
x = con valvola di max
with built-in relief valve

1 - 2 - 3 - 4 - 5 - 6 - 7 - 8
Numero postazioni - Stations number

Configurazione con attacchi posteriori
On rear ports

# CETOP 3 - NG 06

| Postaz. N° N° Stations | L | I | B | Kg |
|---|---|---|---|---|
| 2 | 155 | 139 | 143 | 2,0 |
| 3 | 205 | 189 | 193 | 2,7 |
| 4 | 255 | 239 | 243 | 3,3 |
| 5 | 305 | 289 | 293 | 4,0 |
| 6 | 355 | 339 | 343 | 4,6 |
| 7 | 405 | 389 | 393 | 5,3 |
| 8 | 455 | 439 | 443 | 6,0 |

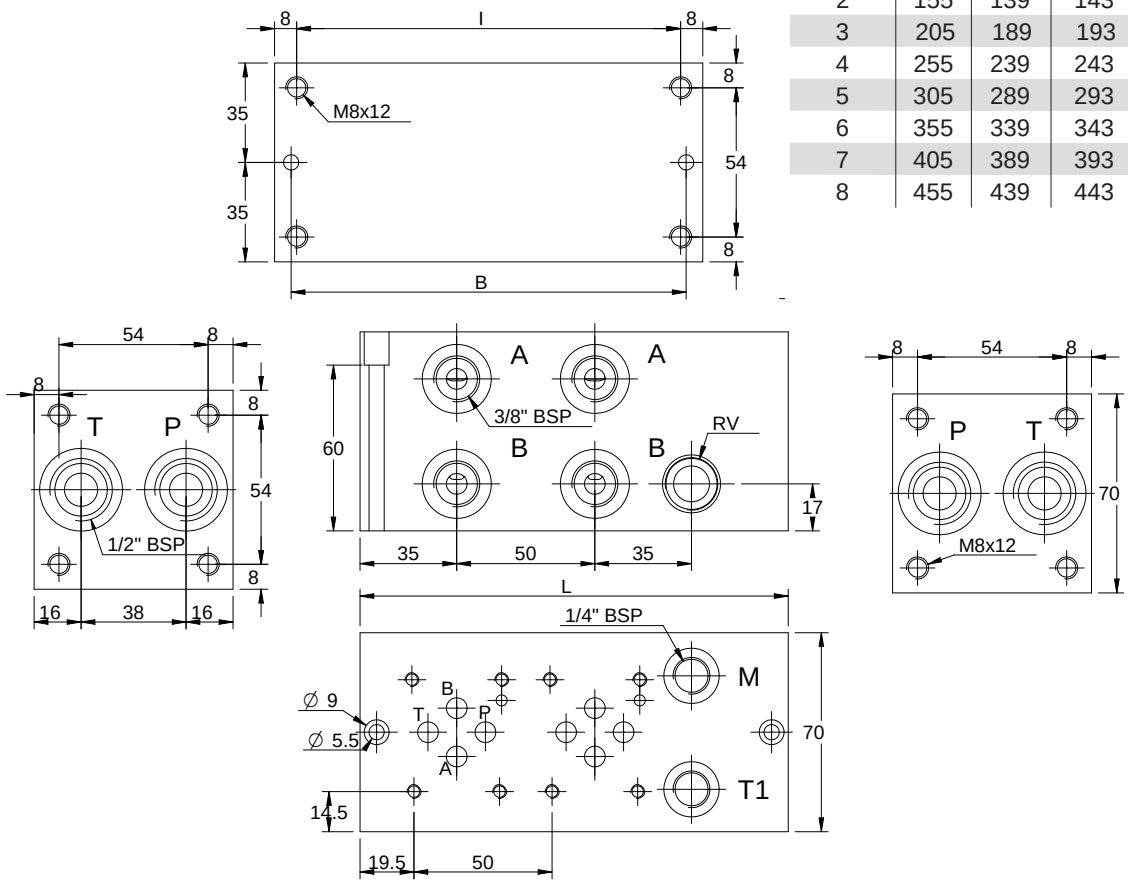


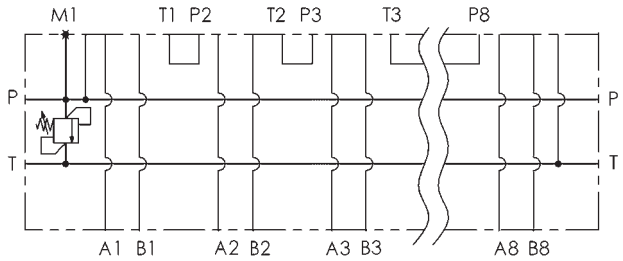


Versione standard in alluminio
Standard type with aluminium

Pressione massima di lavoro = 250 bar
Max working pressure = 250 bar

Caratteristiche valvola di massima
vedere a pagina 18
For further information regarding relief valve please see page 18

## Esempio codice di ordinazione - Ordering example

**BMA 06 S 2 L # # - #**

05 = (5-50 bar)
20 = (30-210 bar)
35 = (100-350 bar)

Monoblocco alluminio
Aluminium monoblock

CETOP 3 - NG 06

Collegamento in serie
Series connection

Attacchi - Ports (P - T = G1/2  A - B = G3/8)

z = predisposta per valvole
machined for relief valve
x = con valvola di max
with built-in relief valve

2 - 3 - 4 - 5 - 6 - 7 - 8
Numero postazioni - Stations number

Configurazione con attacchi laterali
On side ports

# CETOP 5 - NG 10

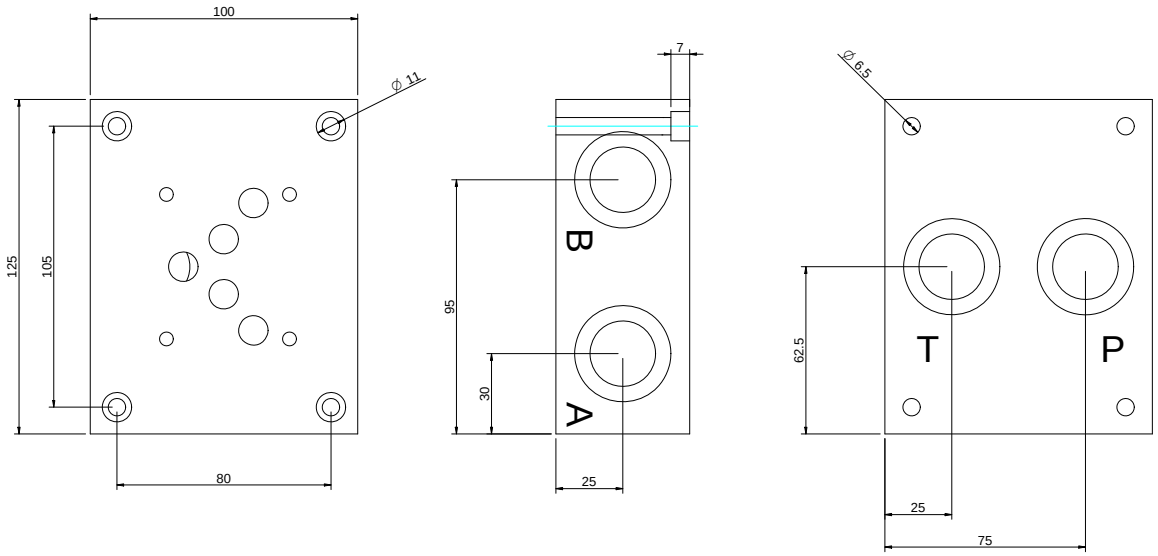


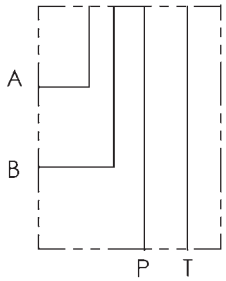


Versione standard in alluminio
Standard type with aluminium

Pressione massima di lavoro = 250 bar
Max working pressure = 250 bar

## Esempio codice di ordinazione - Ordering example

# BSA 10 # PL

Monoblocco alluminio
Aluminium monoblock

CETOP 5 - NG 10

C = (P - T - A - B) G1/2
D = (P - T - A - B) G3/4

(P - T) posteriori e (A - B) laterali
On rear (P - T) on side (A - B)

# CETOP 5 - NG 10

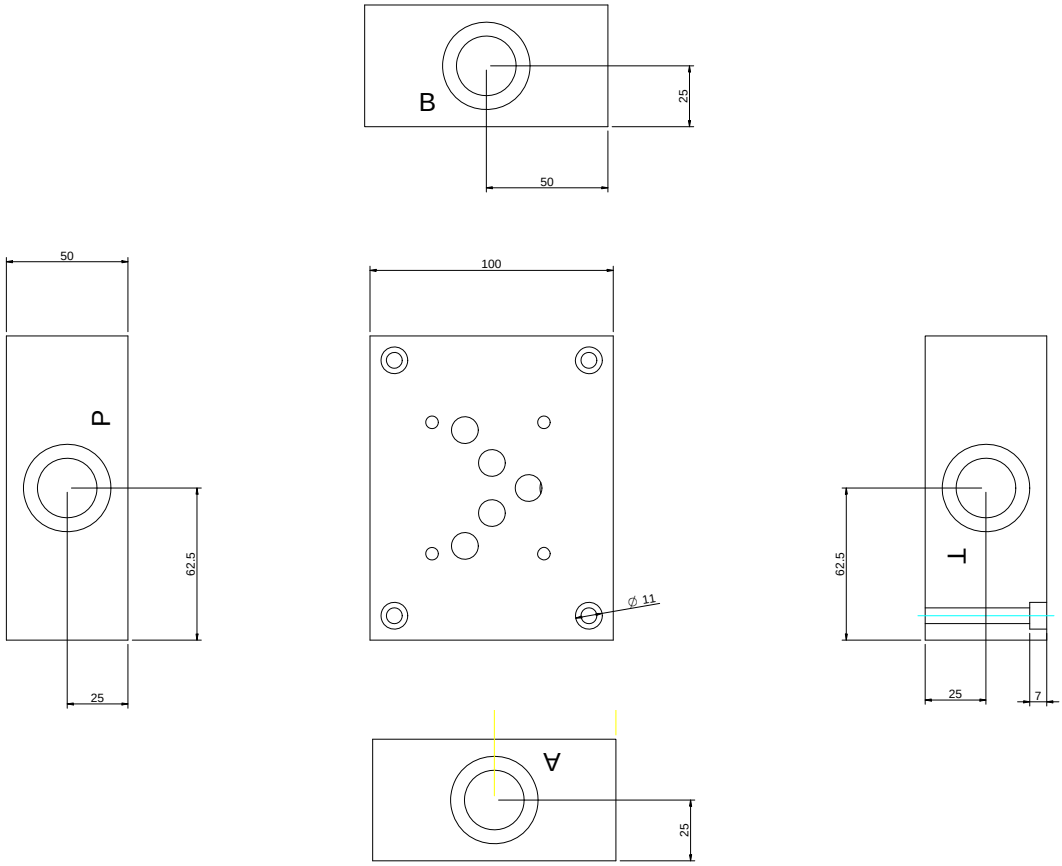


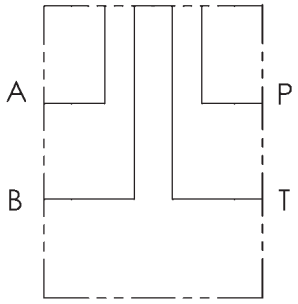


Versione standard in alluminio
Standard type with aluminium

Pressione massima di lavoro = 250 bar
Max working pressure = 250 bar

## Esempio codice di ordinazione - Ordering example

# BSA 10 # L

Monoblocco alluminio
Aluminium monoblock

CETOP 5 - NG 10

C = (P - T - A - B) G1/2
D = (P - T - A - B) G3/4

(P - T - A - B) laterali a croce
Radial side (P - T - A - B) ports

# CETOP 5 - NG 10

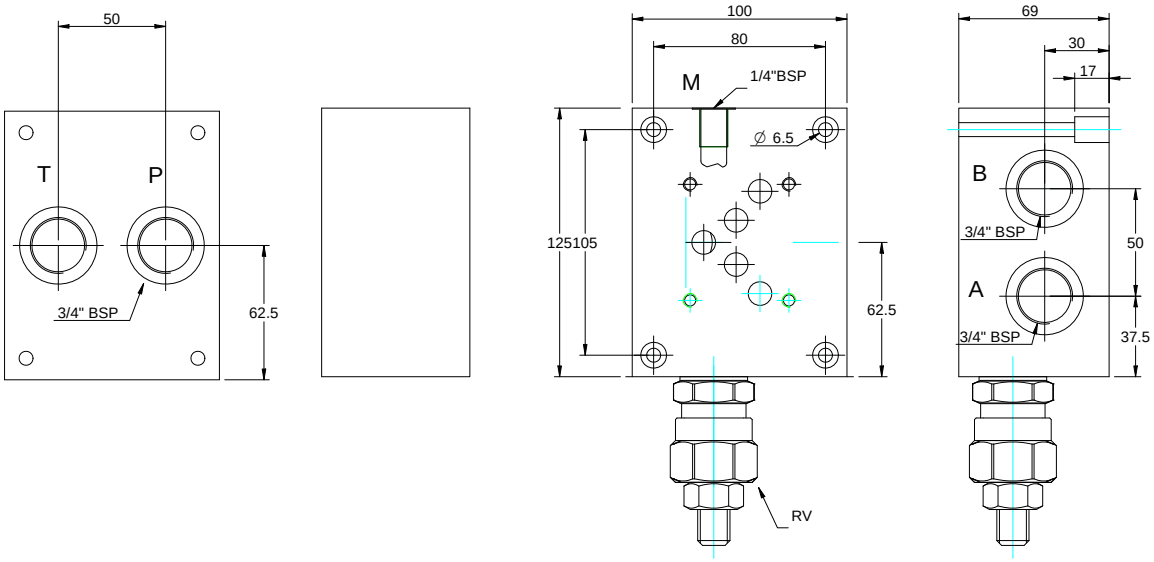


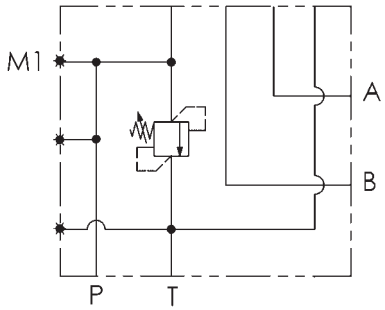


Versione standard in alluminio
Standard type with aluminium

Pressione massima di lavoro = 250 bar
Max working pressure = 250 bar

Caratteristiche valvola di massima
vedere a pagina 19
For further information regarding relief valve please see page 19

## Esempio codice di ordinazione - Ordering example

BSA 10 # PL # - # — 10 = (35-100 bar) / 20 = (80-250 bar)

Base in alluminio
Aluminium subplate

CETOP 5 - NG 10

C = (P - T - A - B) G1/2
D = (P - T - A - B) G3/4

(P - T) posteriori e (A - B) laterali
On rear (P - T) on side (A - B)

z = predisposta per valvole
machined for relief valve
x = con valvola di max
with built-in relief valve

# CETOP 5 - NG 10

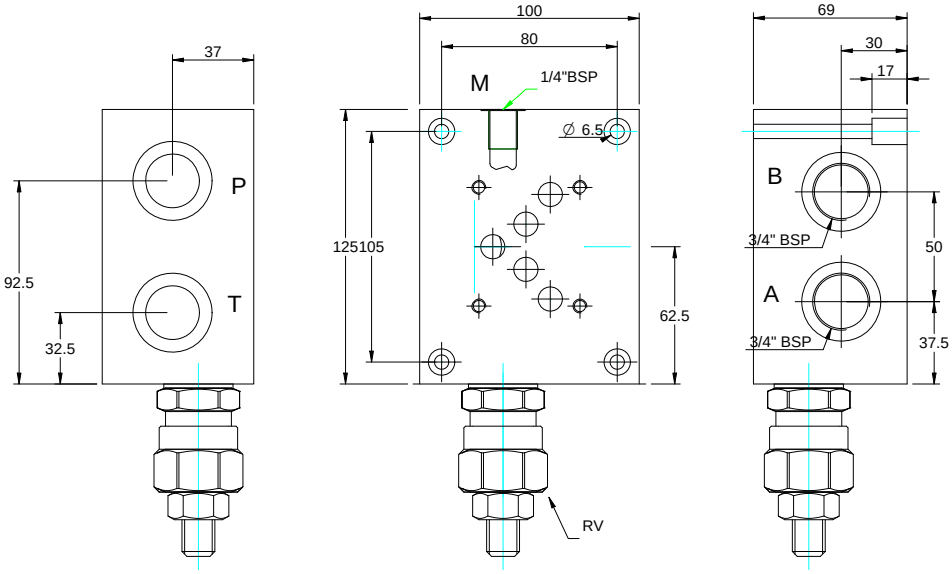


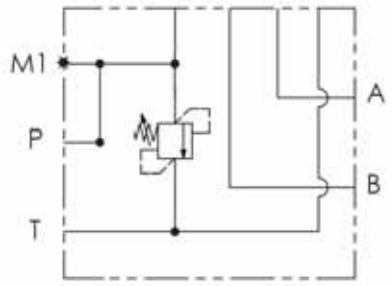


Versione standard in alluminio
Standard type with aluminium

Pressione massima di lavoro = 250 bar
Max working pressure = 250 bar

Caratteristiche valvola di massima
vedere a pagina 19
For further information regarding relief valve please see page 19

## Esempio codice di ordinazione - Ordering example

BSA 10 # LL # - #

10 = (35-100 bar)
20 = (80-250 bar)

Base in alluminio
Aluminium subplate

CETOP 5 - NG 10

C = (P - T - A - B) G1/2
D = (P - T - A - B) G3/4

z = predisposta per valvole
machined for relief valve
x = con valvola di max
with built-in relief valve

(P - T - A - B) laterali
(P - T - A - B) on side

# CETOP 5 - NG 10

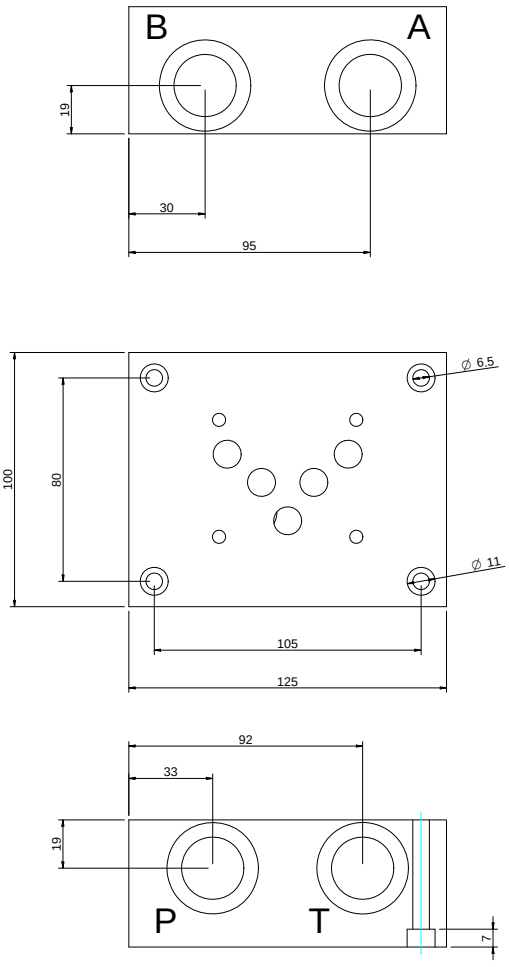


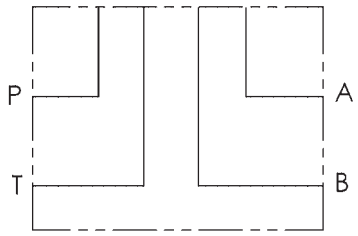


Versione standard in alluminio
Standard type with aluminium

Pressione massima di lavoro = 250 bar
Max working pressure = 250 bar

## Esempio codice di ordinazione - Ordering example

# BSA 10 # LL

Base in alluminio
Aluminium subplate

CETOP 5 - NG 10

C = (P - T - A - B) G1/2
D = (P - T - A - B) G3/4

(P - T - A - B) laterali lato opposto
On side (P - T - A - B) ports

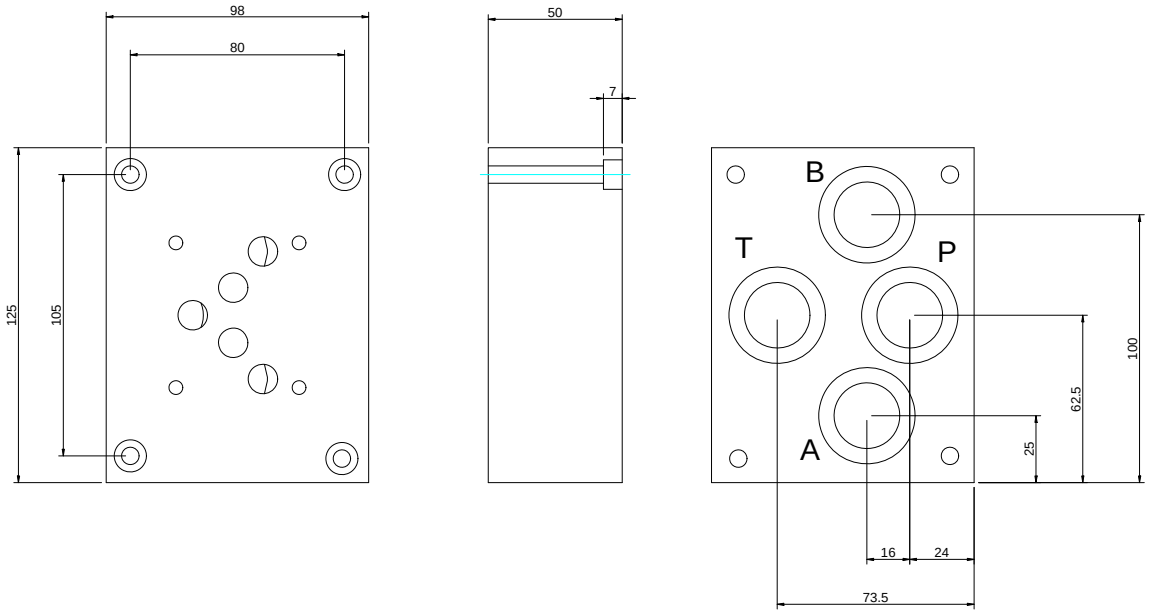


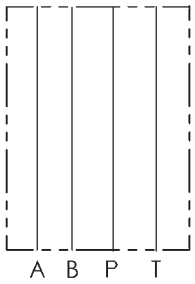


Versione standard in ghisa
Standard type with cast iron

Pressione massima = 300 bar
Max working pressure = 300 bar

## Esempio codice di ordinazione - Ordering example

# BSG 10 D P-A

Base in acciaio
Steel subplate

CETOP 5 - NG 10

(P - T - A - B) G3/4

(P - T - A - B) posteriori
On rear (P - T - A - B) ports

# CETOP 5 - NG 10

| Postaz. N° / N° Stations | L | l | Kg |
|---|---|---|---|
| 1/0 (solo versione 0 / only version 0) | 100 | 84 | 6 |
| 1/1 (solo ver. 1 or 2 / only ver. 1 or 2) | 140 | 124 | 9 |
| 2 | 175 | 159 | 11 |
| 3 | 250 | 234 | 16 |
| 4 | 325 | 309 | 21 |
| 5 | 400 | 384 | 26 |
| 6 | 425 | 409 | 31 |

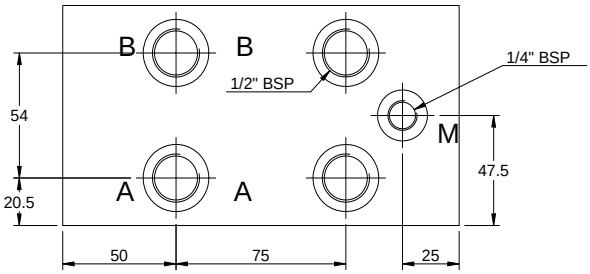


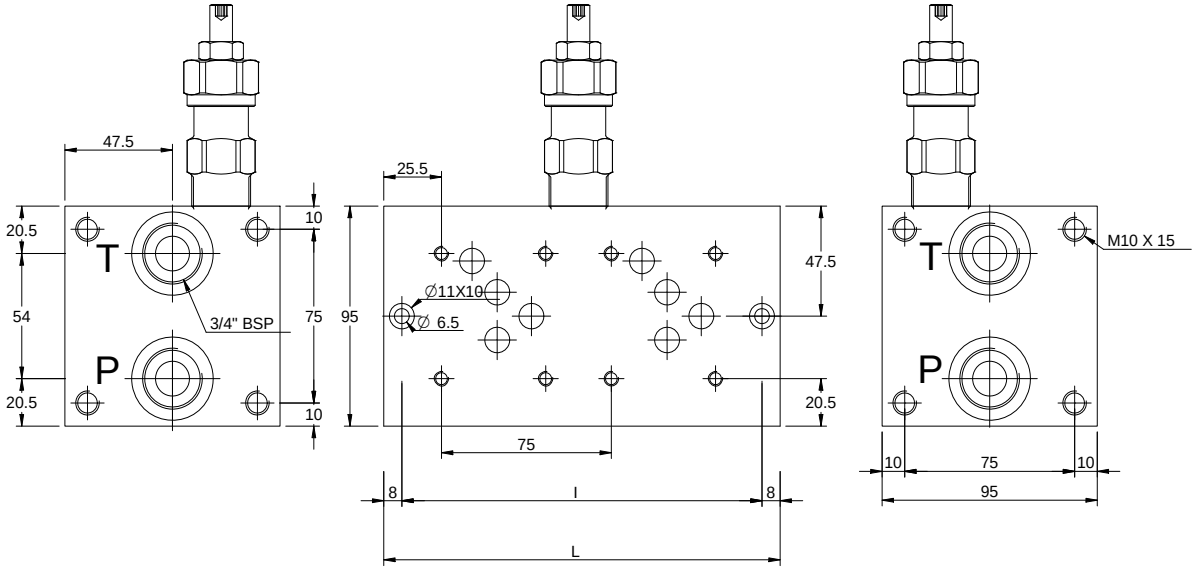


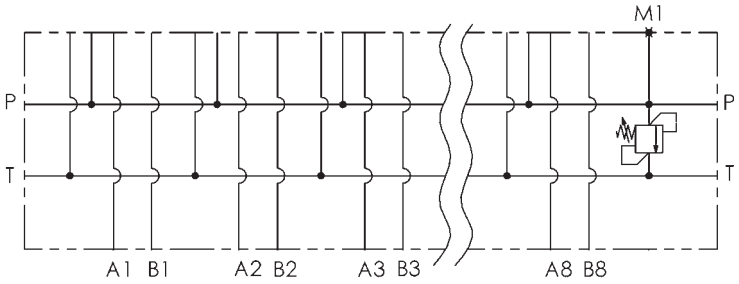


Versione standard in alluminio
Standard type with aluminium

Pressione massima di lavoro = 250 bar
Max working pressure = 250 bar

Caratteristiche valvola di massima
vedere a pagina 19
For further information regarding relief valve please see page 19

## Esempio codice di ordinazione - Ordering example

**BMA 10 P 3 L # # - #**

10 = (35-100 bar)
20 = (80-250 bar)

Monoblocco alluminio
Aluminium monoblock

CETOP 5 - NG 10

Collegamento in parllelo
Parallel connection

Attacchi - Ports (P - T = G3/4  A - B = G1/2)

z = predisposta per valvole
machined for relief valve
x = con valvola di max
with built-in relief valve

1 - 2 - 3 - 4 - 5 - 6 - 7 - 8
Numero postazioni - Stations number

Configurazione con attacchi laterali
On side ports

# VS-30

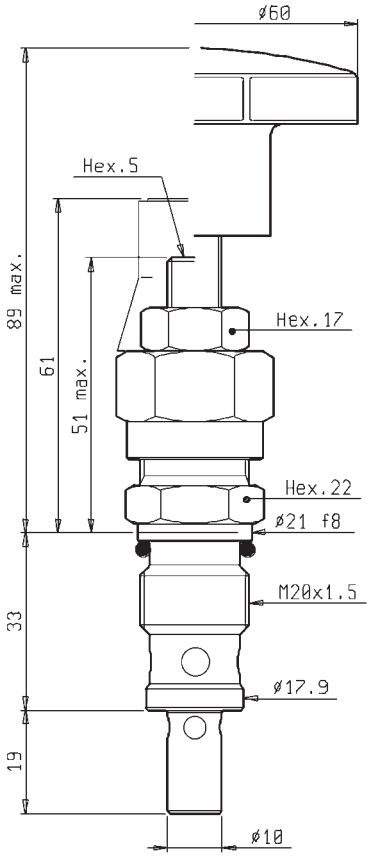


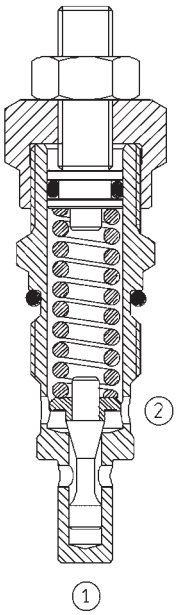


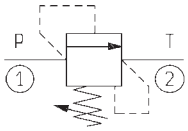


## DATI TECNICI / TECHNICAL DATA

| | |
|---|---|
| Coppie di serraggio<br>Installation torque | 46-51 Nm |
| Pressione di lavoro max<br>Max working pressure | 350 bar |
| Portata max<br>Max flow | 30 l/min |
| Peso<br>Weight | 0.17 kg |

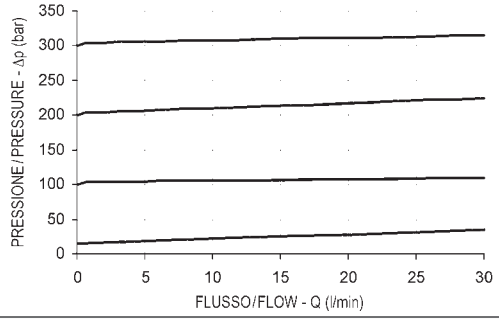


## REGOLAZIONI / ADJUSTMENTS

Vite esterna
Socket screw

Volantino
Handknob

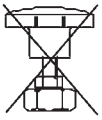

## Esempio codice di ordinazione - Ordering example

# R02010300 ##

Tarature / Setting
05 = (5-50 bar)
20 = (30-210 bar)
35 = (100-350 bar)

# VS-80

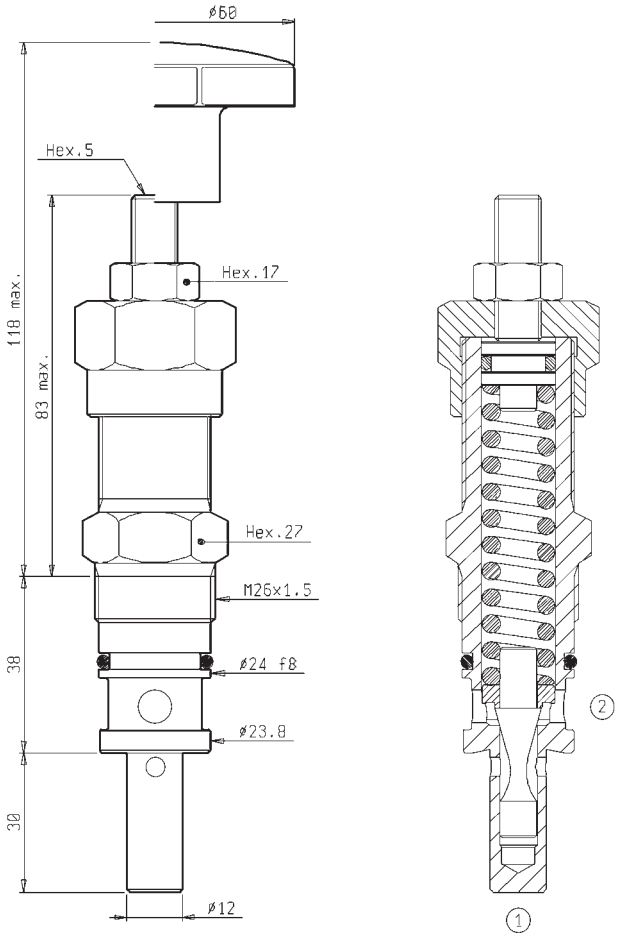


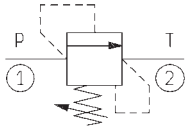


## DATI TECNICI / TECHNICAL DATA

| | |
|---|---|
| Coppie di serraggio<br>Installation torque | 83-92 Nm |
| Pressione di lavoro max<br>Max working pressure | 250 bar |
| Portata max<br>Max flow | 80 l/min |
| Peso<br>Weight | 0.35 kg |

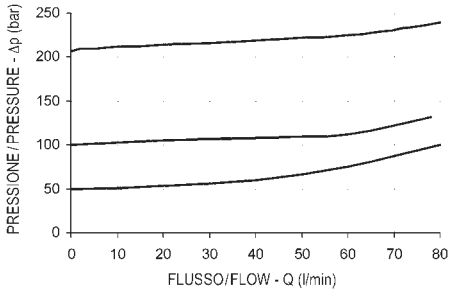


## REGOLAZIONI / ADJUSTMENTS

Vite esterna
Socket screw

Volantino
Handknob

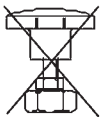

## Esempio codice di ordinazione - Ordering example

# R02010301 ##

Tarature / Setting
10 = (35-100 bar)
20 = (80-250 bar)

03

# Blocchi - Manifold blocks

| SCAMBIATORI<br>HEAT EXCHANGERS | FILTRI<br>FILTERS | ACCESSORI<br>ACCESSORIES | COMPONENTI<br>COMPONENTS | FLANGE/FLANGES<br>RACCORDI/COUPLINGS<br>BLOCCHI/MANIFOLDS | ACCUMULATORI<br>ACCUMULATOR |
|---|---|---|---|---|---|

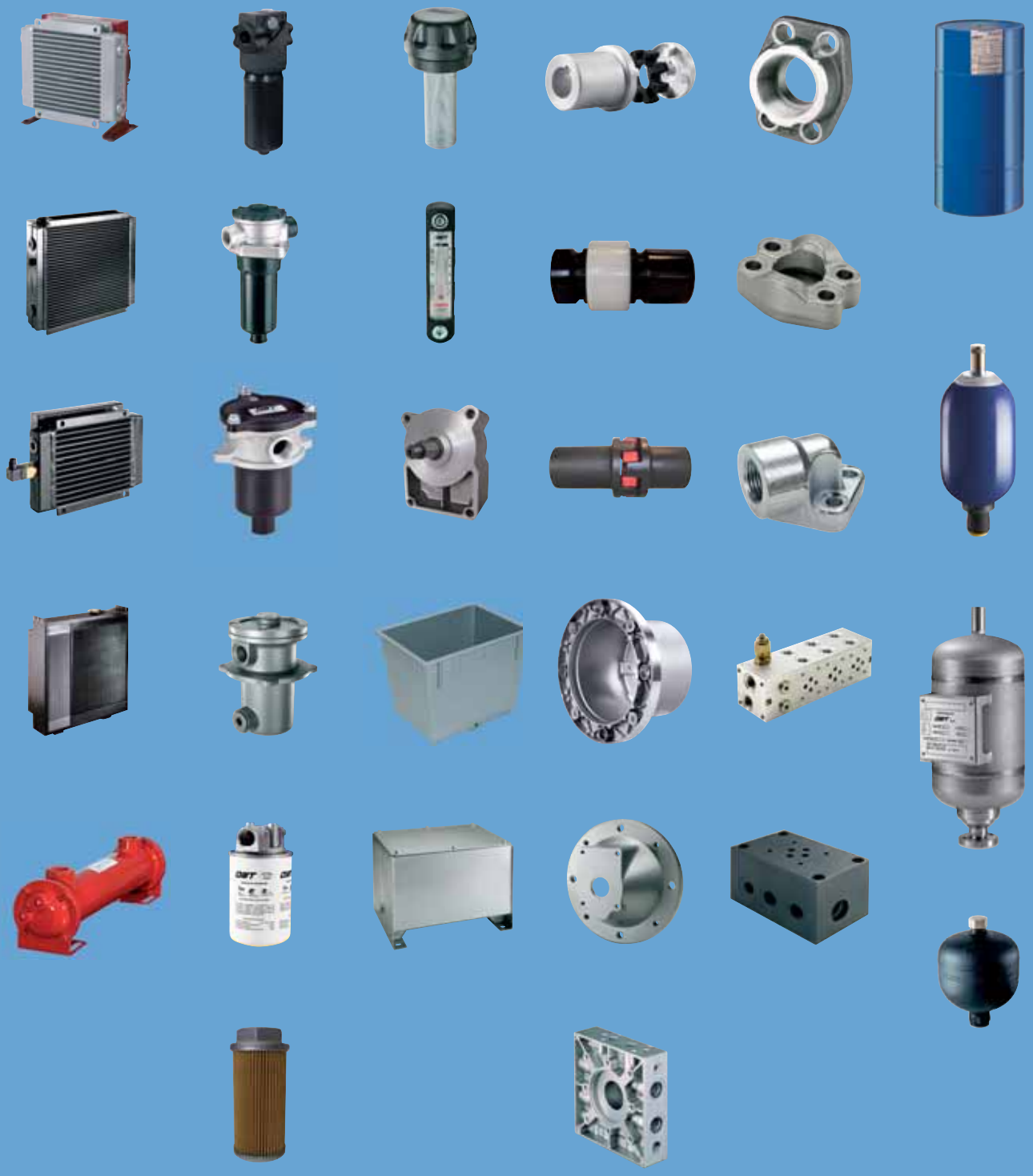

**OMT S.p.A.** Via Lombardia, 14 - 24040 Calvenzano (Bg) ITALY - Tel. +39 0363 860311 - Fax +39 0363 335636
**www.omtfiltri.com - omt@omtfiltri.com**